Монтаж закладных на цокольное перекрытие

Закладные необходимо смонтировать между внутренними стенами и цокольным перекрытием

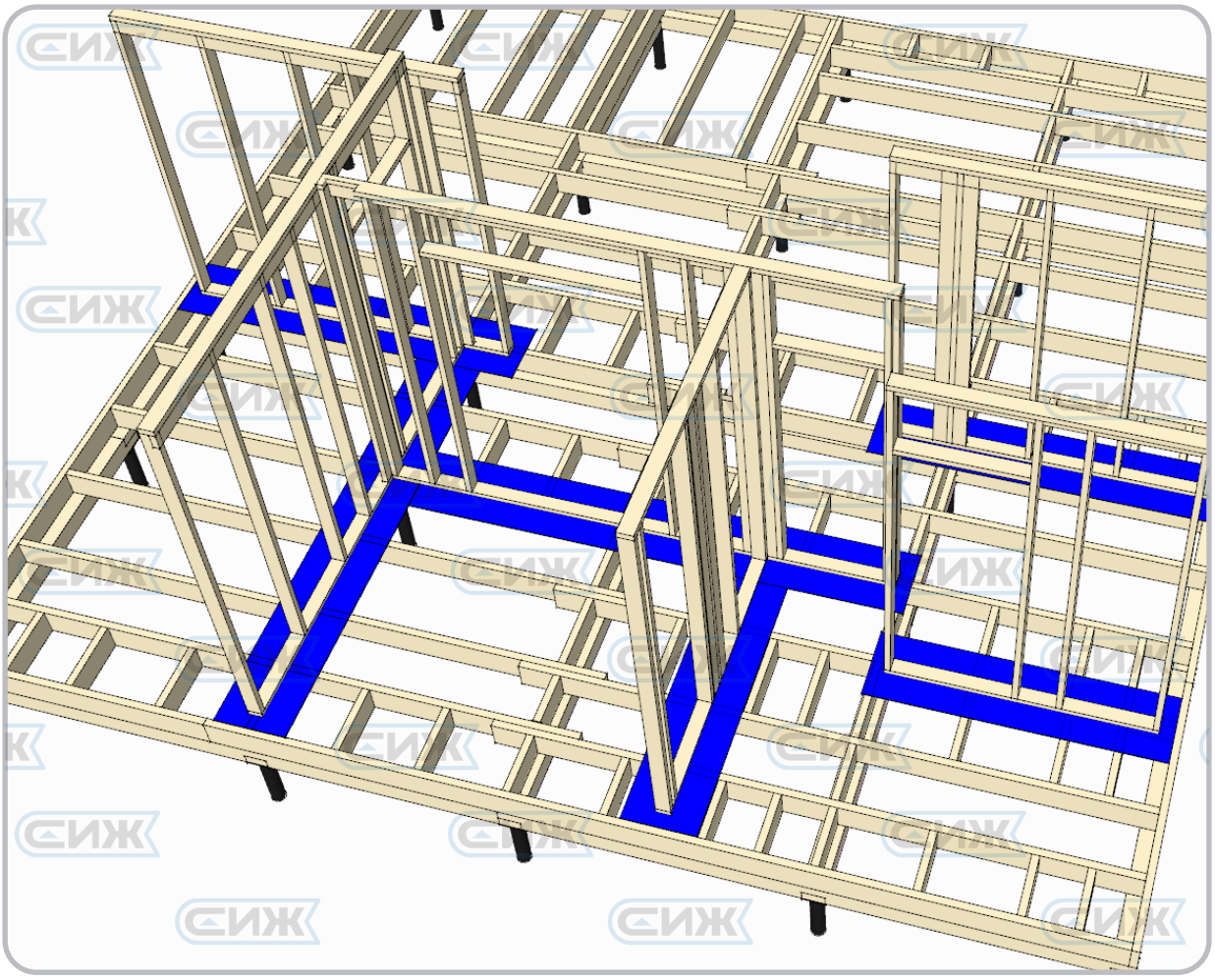

Отрежьте закладную длиннее стены, на 200мм.
По 100мм с каждой стороны.

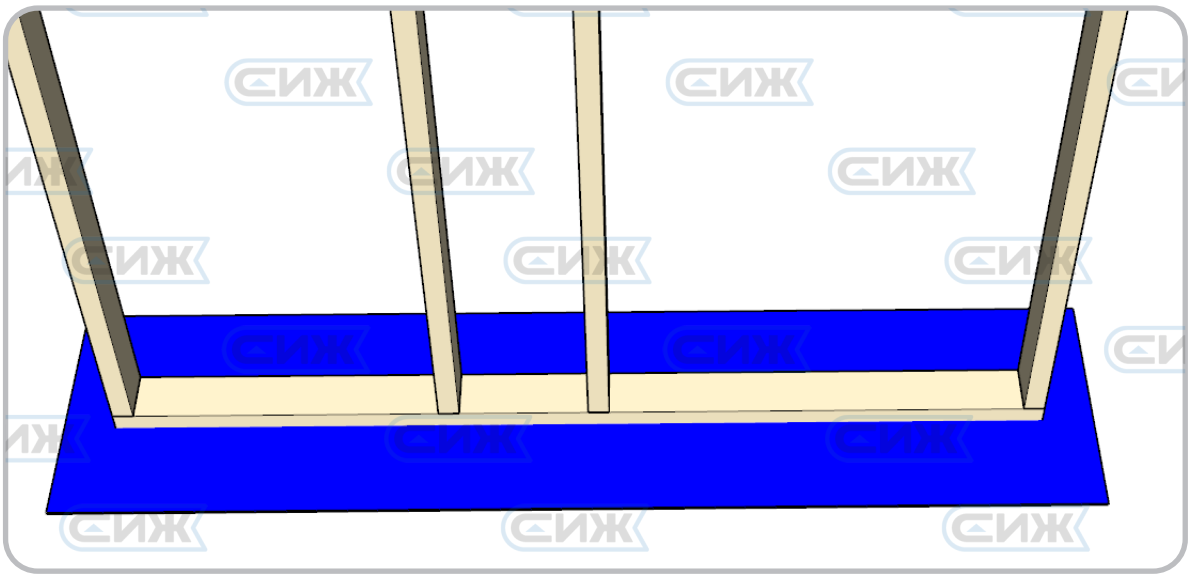

Разместите закладную на месте установки стены.
Совместите центр закладной с центром стены.

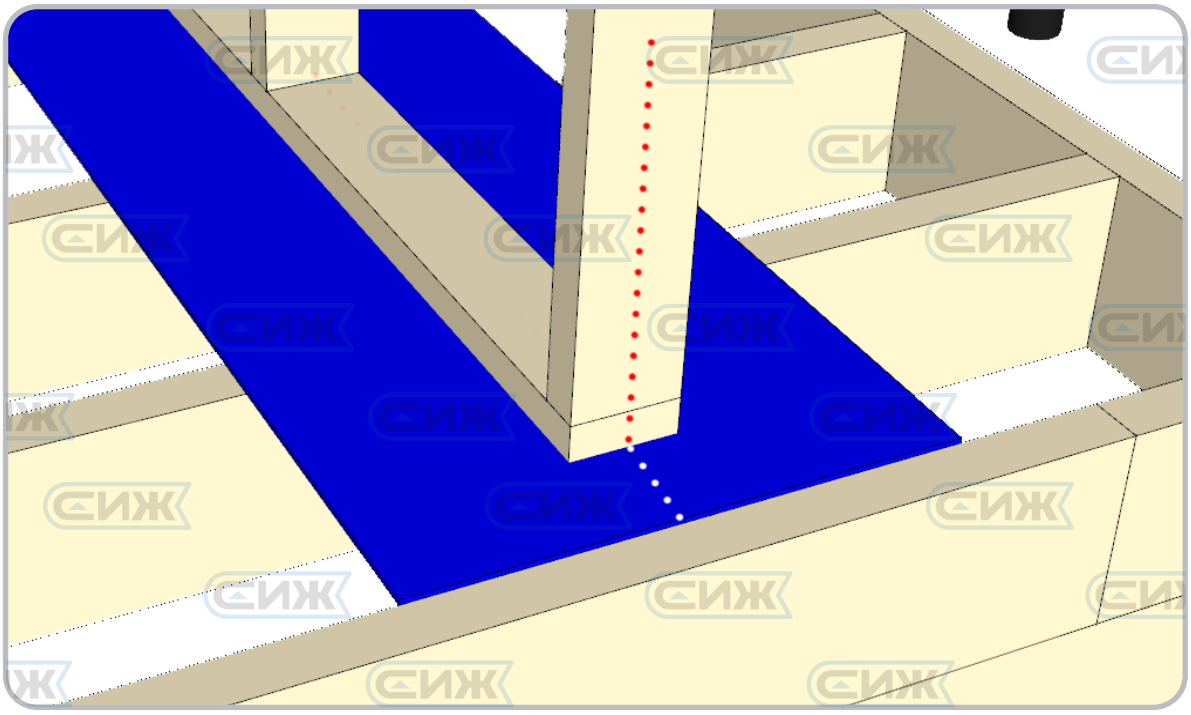

Монтаж закладных на стены этажа

Закладные необходимо смонтировать в месте примыкания внутренних стен, к внешним.

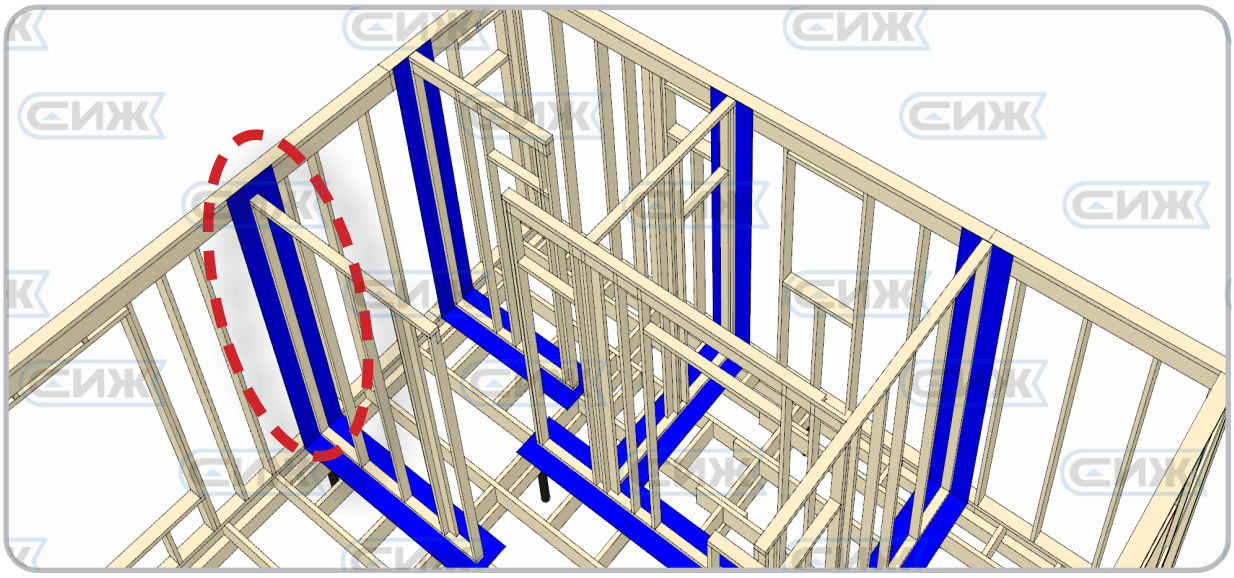

Отрежьте закладную выше стены, на 200мм.
По 100мм с каждой стороны.

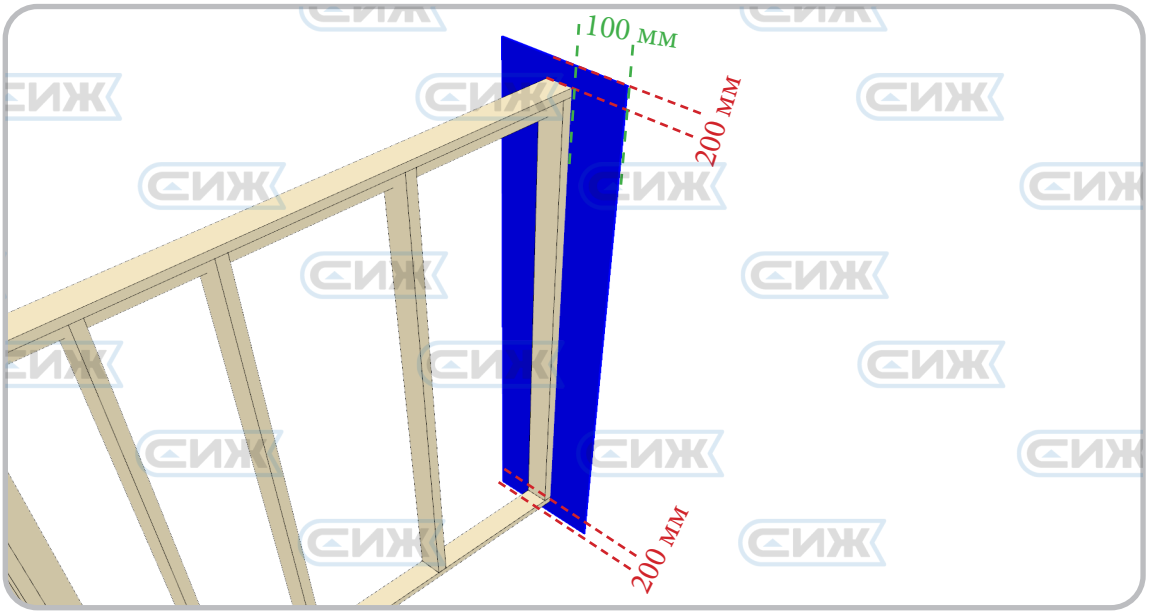

Совместите центр закладной с центром стены.

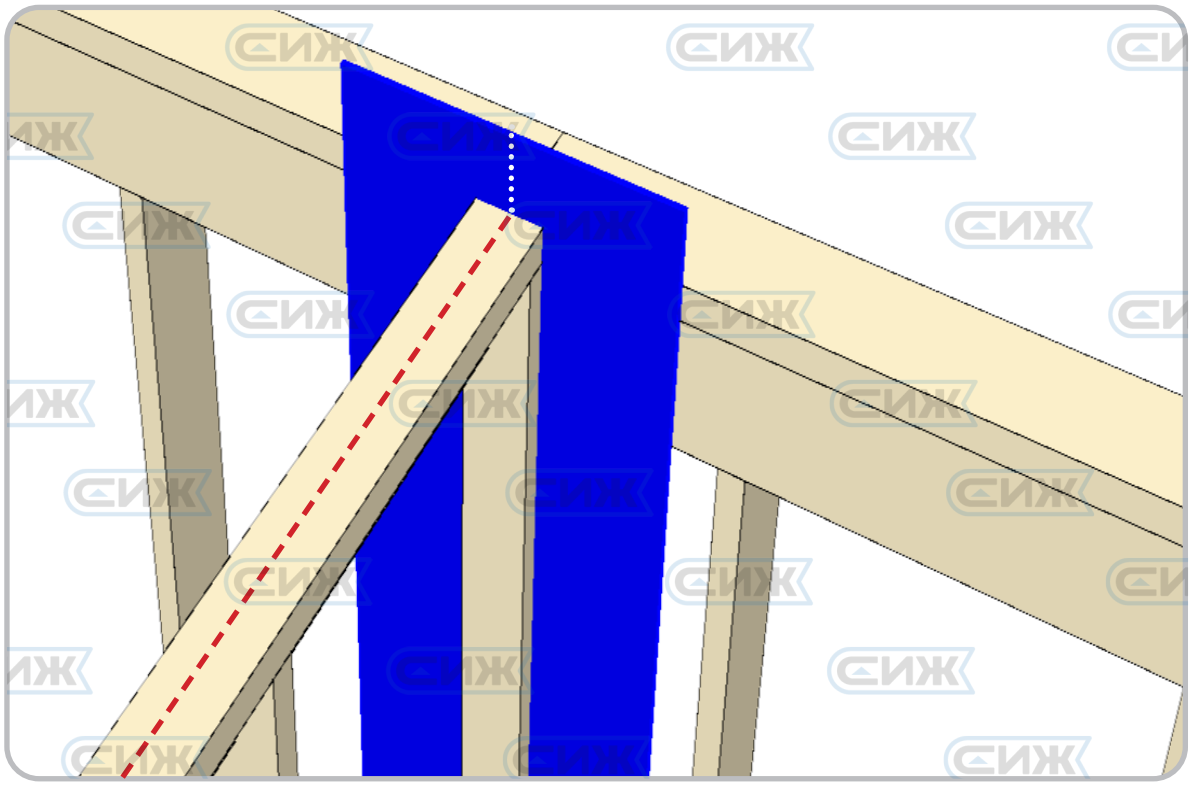

Верх закладной следует загнуть наружу.

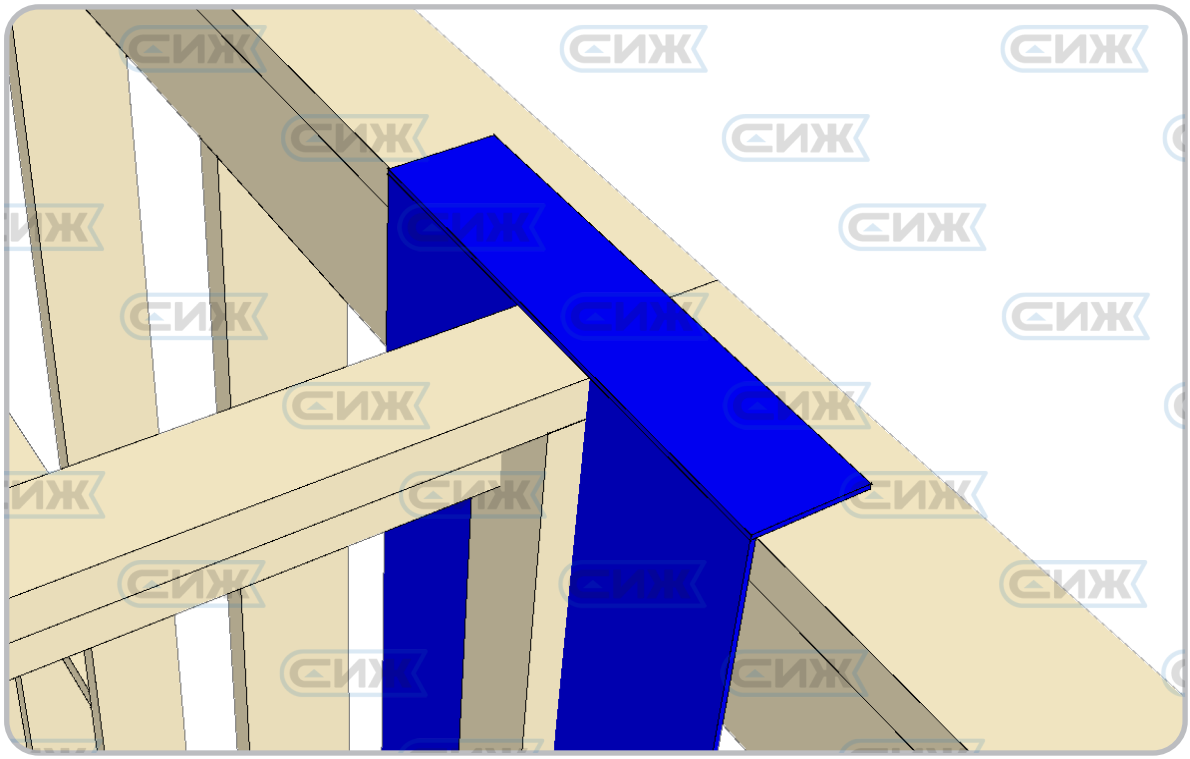

Низ закладной следует загнуть внутрь если, это первый этаж.

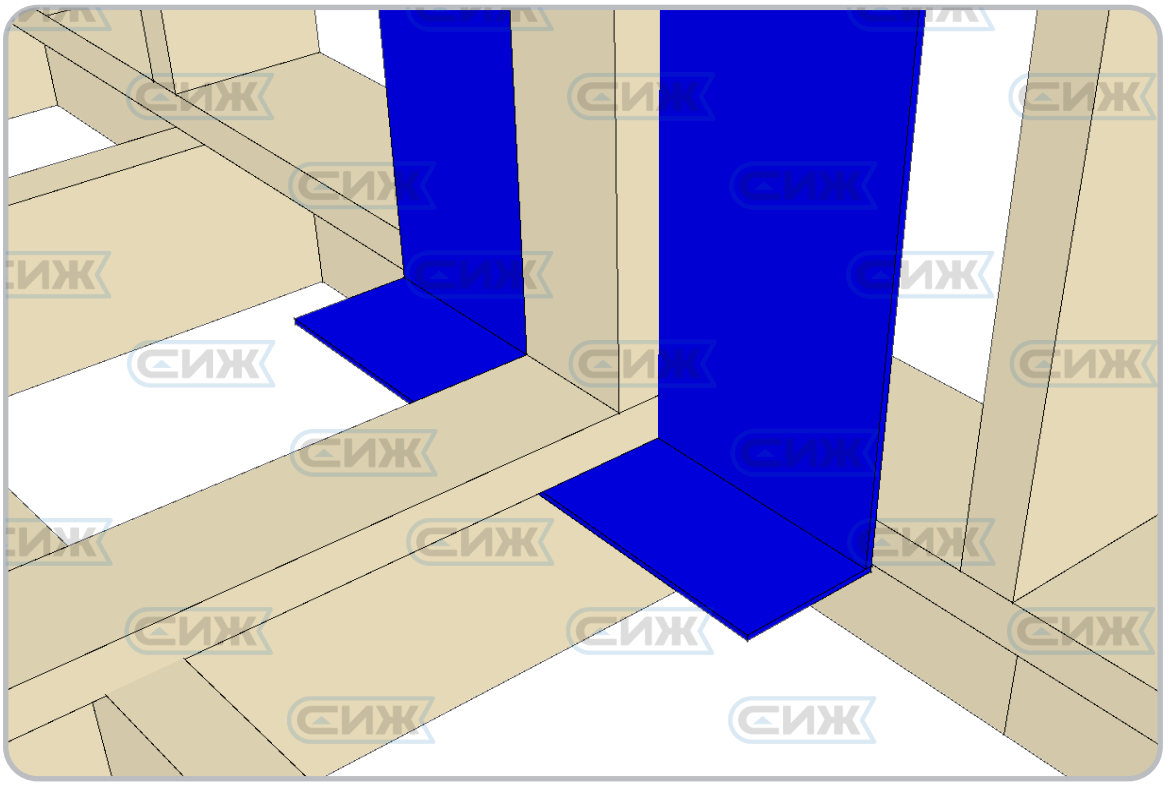

Если второй этаж и более, то низ закладной загибать не следует.

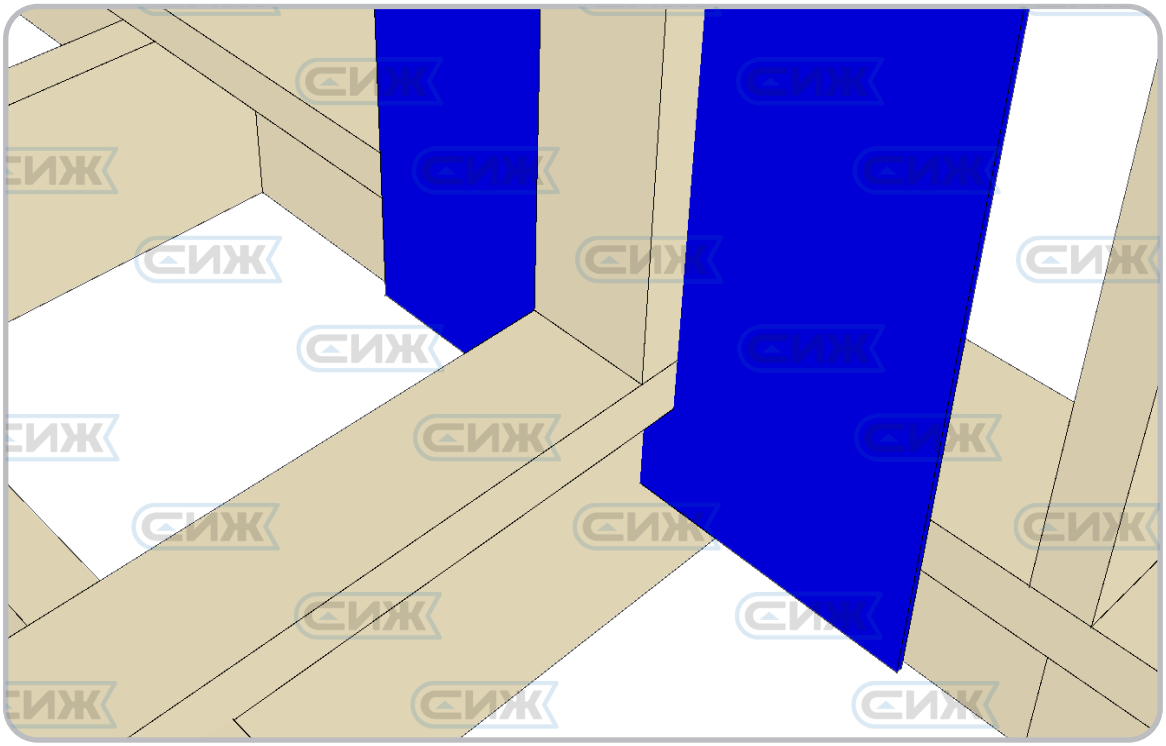

Монтаж закладных на чердачное перекрытие

Закладные необходимо смонтировать в **месте** примыкания **внутренних** стен, к **чердачному перекрытию**

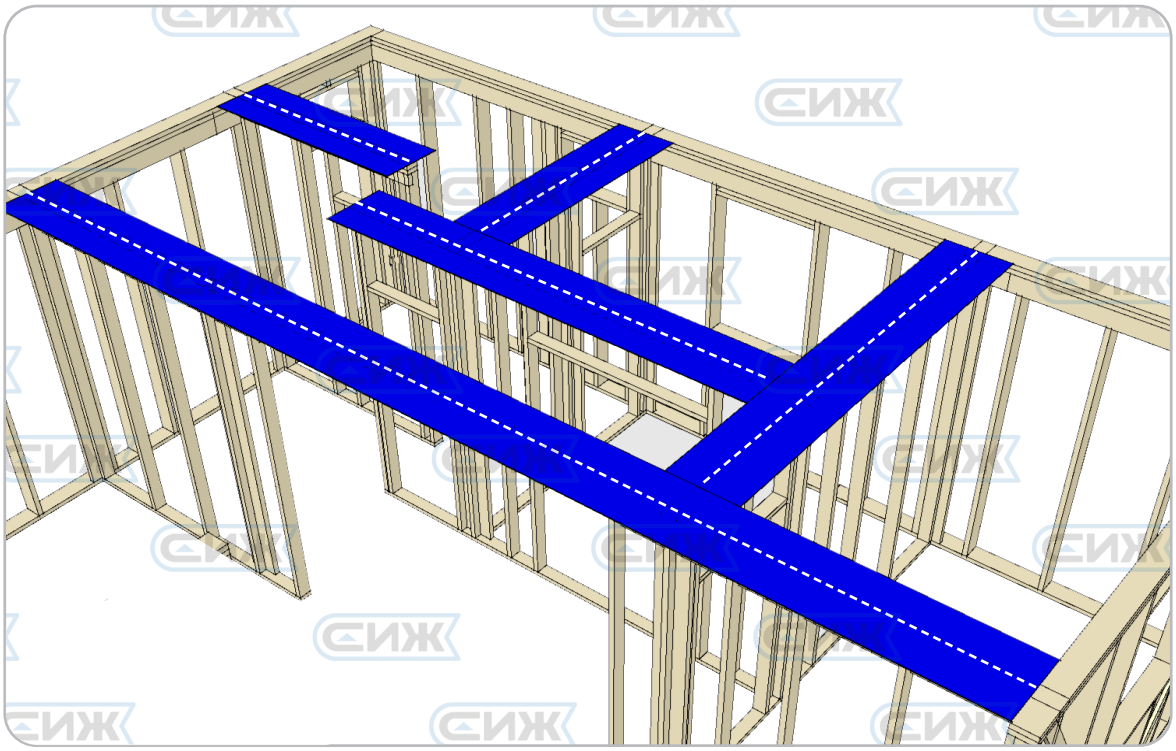

Отрежьте закладную равную **длине стены**.
Совместите **центр** закладной с **центром** стены.

